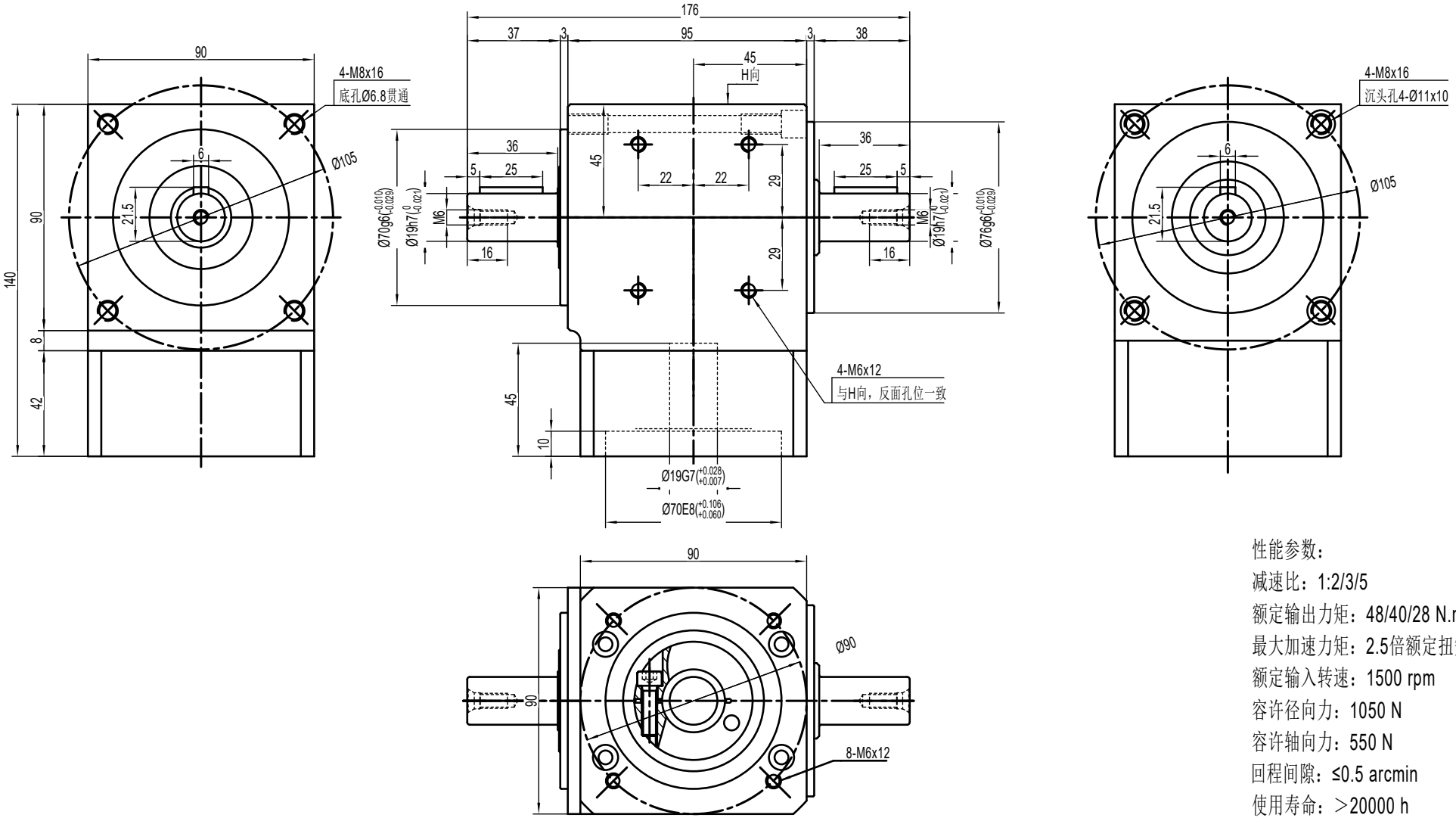


性能参数：

减速比：1:2/3/5

额定输出力矩：48/40/28 N.m

最大加速力矩：2.5倍额定扭矩

额定输入转速：1500 rpm

容许径向力：1050 N

容许轴向力：550 N

回程间隙：≤0.5 arcmin

使用寿命：＞20000 h

使用温度：-10℃~80℃

| | |
|---|---|
| 借通用件登记 | |
| 描　图 | |
| 校　描 | |
| 旧底图总号 | |
| 签　字 | |
| 日　期 | |

| | | |
|---|---|---|
| 客户签字 Customer's Signature | 公司名称 Company name | 3F FAMED 锋桦 锋桦传動科技（江苏）有限公司 锋桦传動設備（上海）有限公司 台灣锋桦科技有限公司 |
| | 图名 Drawing name | 行星减速机Planetary gearbox: ZR090-002 |
| 设计 Design: 刘建勇 | 服务热线 Service hotline | 400-8040-668 / QQ:4008040668 |
| 复核 Recheck: | 網址/郵箱Website/email | www.fht.tw / www.3fgearmotor.com fht@fht.tw / sales@3fgearmotor.com |
| 日期 Date: 2025/03/05 | 電話/传真Tel./Fax | 021-39948832 /021-39948836 |

J01.1.01.010